2600 Fogger

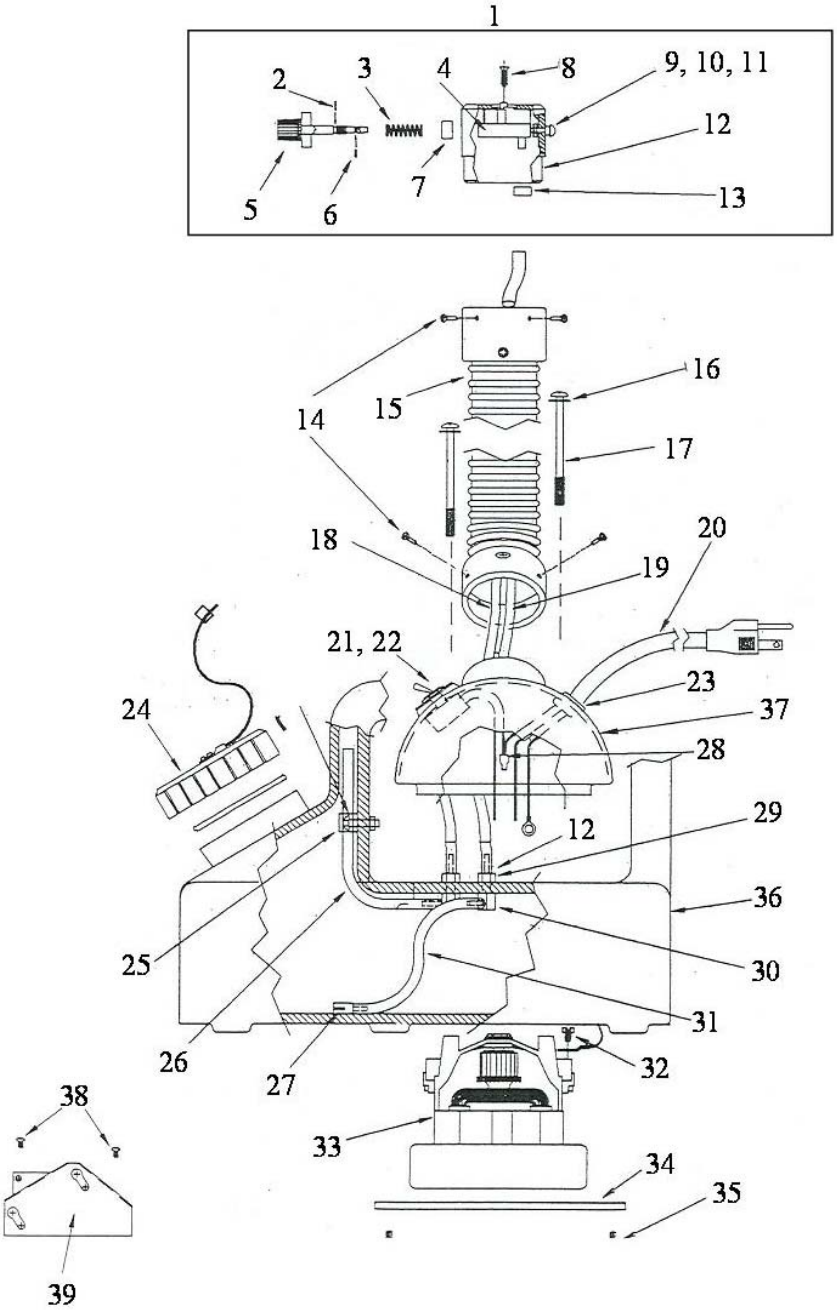
1
2
3
4
8
9, 10, 11
12
13
5
6
7
14
15
16
17
18
19
20
21, 22
23
37
24
28
29
12
36
25
30
31
26
27
32
38
33
34
35
39